CORTINAS ROMANAS

Las cortinas Romanas son sistemas confeccionados a medida según pedido. Esto nos permite que el cliente tenga un producto personalizado, listo para instalar y de acuerdo con sus exactas necesidades.

Las cortinas **Romanas** poseen una **6 de modelos** de fabricación:

- **DECO I** (accionado a cordón).
- **DECO II** (accionado a cordón).
- **DECO III** (accionado a cadena).
- **DECO IV** (accionado a cadena).
- **DECORADOR CON CORDÓN** (accionado a cadena).
- **DECORADOR CON CINTA** (accionado a cadena).

Modelos de Romanas:

DECO I

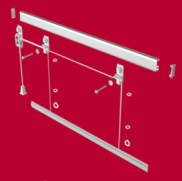

DECO II

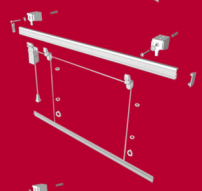

DECO III

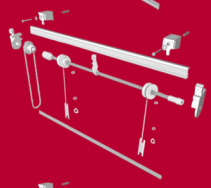

DECO IV

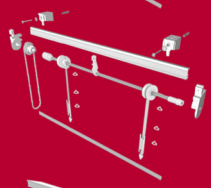

DECOCORADOR CON CORDÓN

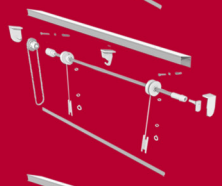

DECOCORADOR CON CINTA

- Especificaciones Técnicas:

- Cierre textil gancho: Aplicado en el cabezal para una rápida y segura fijación de su cortina.

- Cierre textil hembra: Se entrega una cantidad igual al ancho pedido del sistema.

- Varillas de Fibra de Vidrio: De 4mm. de diámetro cortadas con un descuento de 20mm. al ancho solicitado.

- Anillos: juego de anillos de pase y finales.

- Soportes de Fijación: Soportes de fijación para modelos "**Deco I**, **II** y **III**" de fácil colocación y descolocación.

- Planchuela de 4 x 19mm.: Para contrapeso cortadas con un descuento de 20mm. al ancho solicitado.

En los **sistemas con carreteles** las cantidades de estos y la altura máxima se indica en cada artículo.

Las **altura de los mando**s, de no indicarse otra cosa, será de **0,95m. hasta 2.00m.** de altura y de **1,50m. para alturas mayores.**

En la hoja correspondiente a cada Sistema encontrará un cuadro donde se indican los elementos variables que lo componen. En caso de ser necesarias otras cantidades indíquelo en el especial del pedido.

Detalle de Tela:

DECO I (armado a medida según pedido)

Sistema Extra chato para cortinas Romanas. Especialmente diseñado para pequeñas cortinas, para aplicar en puertas o en las hojas de las ventanas. Facturación mínima 1,00m. por unidad.
DECO I (armado a medida y con accesorios).

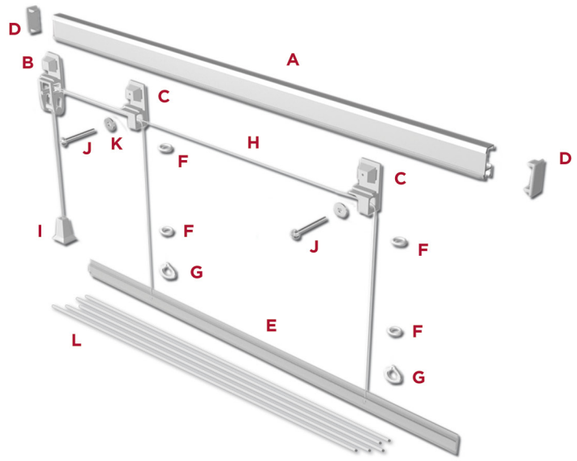

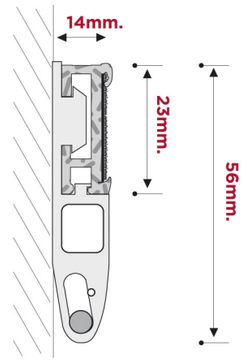

Nro. Art	Descripción:
14145	Sistema **DECO I** armado a medida con accesorios. Incluye 5 varillas de fibra de vidrio de 4mm. de diámetro. unidad: metro.

DIMENSIONES:

			Sistema ancho de 0,30 a 1,20m.	Sistema ancho de 1,21 a 2,00m.	Sistema ancho de 2,01 a 3,00m.
Ancho mínimo:	0,30m.	Soporte y guía cordón:	2	3	4
Ancho máximo:	3,00m.	Varillas de Fibra de vidrio:	5	5	5
Alto máximo:	3,00m.	Anillos de pase:	10	15	20
Sup. máxima:	4,00m2.	Anillos finales:	2	3	4

ACCESORIOS POR SEPARADO PARA REPUESTOS:

A- Cabezal Aluminio DECO con velcro macho 3,00 y 4,00 m. (por metro). **Art. 14600**
B- Frenos DECO I por 10 unidades. **Art. 14820**
C- Soporte y Guía Cordón por 10 unidades. **Art. 14824**
D- Tapa plástica lateral DECO I por 20 unidades. **Art. 14612**
E- Planchuela Aluminio, contra peso Romana 4x19 mm. color natural (por 3 metros). **Art. 14606**
F- Anillos plásticos pasa cordón por 100 unidades. **Art. 14624**
G- Anillos finales para cordón por 50 unidades. **Art. 14626**
H- Cordón DECO de 1,35mm. por 100m. (por rollo). **Art. 14631**
I- Perilla campanita por 10 unidades. **Art. 12171**
J- Tornillo Parker Largo 25,4mm. **Art. 1115**
K- Soporte botón para DECO I por 10 unidades. **Art. 14821**
L- Varilla de fibra de vidrio diámetro 4mm. de 0,60m. a 4 m. (por metro). **Art. 14630**

DECO II (armado a medida según pedido)

Sistema para cortinas Romanas livianas accionado a cordón. Facturación mínima 1,00m. por unidad.
DECO II (armado a medida y con accesorios).

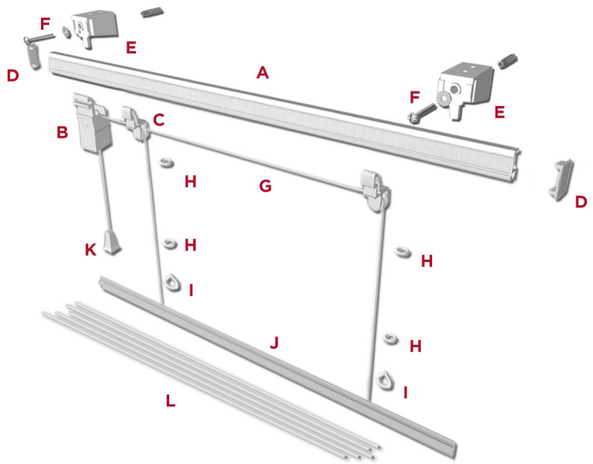

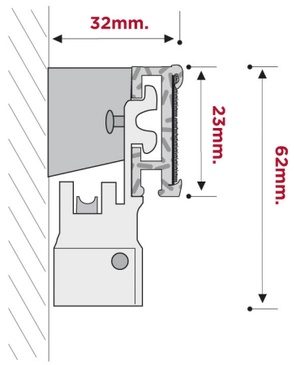

Nro. Art	Descripción:
14148	Sistema **DECO II** armado a medida con accesorios. Incluye 5 varillas de fibra de vidrio de 4mm. de diámetro. unidad: metro.

DIMENSIONES:

			Sistema ancho de 0,30 a 1,10m.	Sistema ancho de 1,11 a 1,60m.	Sistema ancho de 1,61 a 3,00m.
Ancho mínimo:	0,30m.	Guía cordón:	2	3	4
Ancho máximo:	3,00m.	Soporte de 20mm.:	2	3	4
Alto máximo:	3,00m.	Varillas de fibra de vidrio:	5	5	5
Sup. máxima:	6,00m2.				

ACCESORIOS POR SEPARADO PARA REPUESTOS:

A- Cabezal Aluminio DECO con velcro macho 3,00 y 4,00 m. (por metro). **Art. 14600**
B- Frenos DECO II por 10 unidades. **Art. 14610**
C- Guía Cordón DECO II por 20 unidades. **Art. 14616**
D- Tapa plástica lateral DECO por 20 unidades. **Art. 14612**
E- Soporte Universal 20mm. por 20 unidades standard para sistemas a medida. **Art. 14618**
E- Soporte Universal 40mm. por 20 unidades. **Art. 14619**
F- Tornillo Parker Largo 25,4mm. **Art. 1115**
G- Cordón DECO de 1,35mm. por 100m. (por rollo). **Art. 14631**
H- Anillos plásticos pasa cordón por 100 unidades. **Art. 14624**
I- Anillos finales para cordón por 50 unidades. **Art. 14626**
J- Planchuela Aluminio, contra peso Romana 4x19 mm. color natural (por 3 metros). **Art. 14606**
K- Perilla campanita por 10 unidades. **Art. 12171**
L- Varilla de fibra de vidrio diámetro 4mm. de 0,60m. a 4 m. (por metro). **Art. 14630**

DECO III (armado a medida según pedido)

Sistema para cortinas Romanas accionado con cadena plástica o metálica. Armado listo para instalar y siempre disponible para entrega inmediata, siendo muy fácil la modificación de su ancho, solo hace falta una pequeña sierra y un destornillador. Se transforma en una solución rápida y eficiente en colocaciones exigentes. Facturación mínima 1,00m. por unidad.
En caso de requerirse mas varillas se solicitará **art 14630.**
DECO III (armado a medida, con cordón, cadena plástica y accesorios) **art. 14153.**
DECO III (armado a medida, con cordón, cadena metálica y accesorios) **art. 14154.**

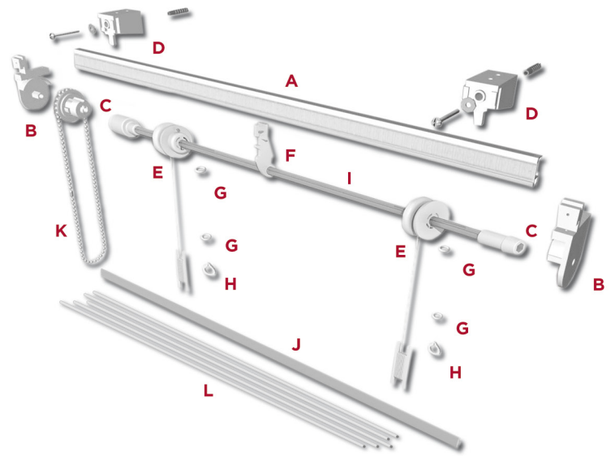

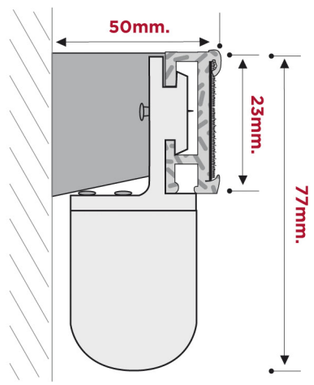

Nro. Art	Descripción:
14153	Sistema **DECO III** armado a medida con cordón, cadena plástica y accesorios. Incluye 5 varillas de fibra de vidrio de 4mm. de diámetro. unidad: metro.
14154	Sistema **DECO III** armado a medida con cordón, cadena metálica y accesorios. Incluye 5 varillas de fibra de vidrio de 4mm. de diámetro. unidad: metro.

DIMENSIONES:

			Sistema ancho de 0,30 a 1,39m.	Sistema ancho de 1,40 a 1,99m.	Sistema ancho de 1,99 a 3,00m.
Ancho mínimo:	0,30m.	Carreteles de cordón 3,00m.:	2	3	4
Ancho máximo:	3,00m.	Soporte de 40mm.:	2	3	4
Alto máximo:	3,00m.	Varillas de Fibra de vidrio:	5	5	5
Sup. máxima:	7,00m2.	Anillos de pase:	2	3	4
		Anillos finales:	10	15	20

ACCESORIOS POR SEPARADO PARA REPUESTOS:

A- Cabezal Aluminio DECO con velcro macho 3,00 y 4,00 m. (por metro). **Art. 14600**
B- Soportes laterales DECO III por par. **Art. 14173**
C- Juego embrague DECO III/IV con adaptadores para varilla trebolada ambos exremos. **Art. 14168**
D- Soporte Universal 40mm. por 10 unidades. **Art. 14619**
E- Carretel DECO con cordón por unidad. **Art. 14166**
F- Apoyo intermedio DECO III por bolsa. **Art. 14175**
G- Anillos plásticos pasa cordón por 100 unidades. **Art. 14624**
H- Anillos finales para cordón por 50 unidades. **Art. 14626**
I- Eje trebolado de aluminio DECO por metro. **Art. 14165**
J- Planchuela Aluminio, contra peso Romana 4x19 mm. color natural (por 3 metros). **Art. 14606**
K- Cadena Plástica 0,95m. armada. **Art. 9102**
L- Varilla de fibra de vidrio diámetro 4mm. de 0,60m. a 4 m. (por metro). **Art. 14630**

DECO IV (armado a medida según pedido)

Sistema para cortinas Romanas accionado con cadena plástica o metálica.
Armado listo para instalar y siempre disponible para entrega inmediata, siendo muy fácil la modificación de su ancho, solo hace falta una pequeña sierra y un destornillador. Se transforma en una solución rápida y eficiente en colocaciones exigentes. Facturación mínima 1,00m. por unidad.
En caso de requerirse mas varillas se solicitará **art 14630.**
DECO IV (armado a medida, con cinta, cadena plástica y accesorios) **art. 14149.**
DECO IV (armado a medida, con cinta, cadena metálica y accesorios) **art. 14150.**

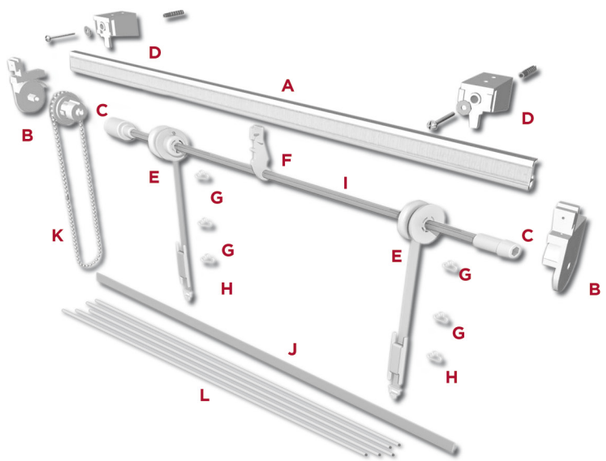

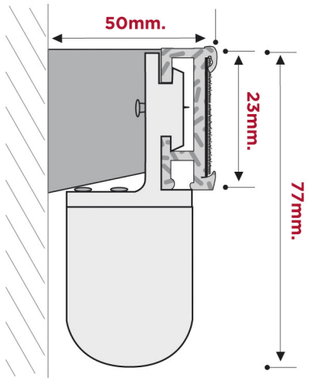

Nro. Art	Descripción:
14149	Sistema **DECO IV** armado a medida con cinta, cadena plástica y accesorios. Incluye 5 varillas de fibra de vidrio de 4mm. de diámetro. unidad: metro.
14150	Sistema **DECO IV** armado a medida con cinta, cadena metálica y accesorios. Incluye 5 varillas de fibra de vidrio de 4mm. de diámetro. unidad: metro.

DIMENSIONES:

			Sistema ancho de 0,30 a 1,39m.	Sistema ancho de 1,40 a 1,99m.	Sistema ancho de 1,99 a 3,00m.
Ancho mínimo:	0,30m.	Carreteles de cinta 3,00m.:	2	3	4
Ancho máximo:	3,00m.	Soporte de 40mm.:	2	3	4
Alto máximo:	3,00m.	Varillas de Fibra de vidrio:	5	5	5
Sup. máxima:	7,00m2.	Anillos finales:	2	3	4

ACCESORIOS POR SEPARADO PARA REPUESTOS:
A- Cabezal Aluminio DECO con velcro macho 3,00 y 4,00 m. (por metro). **Art. 14600**
B- Soportes laterales DECO III por par. **Art. 14173**
C- Juego embrague DECO III/IV con adaptadores para varilla trebolada ambos exremos. **Art. 14168**
D- Soporte Universal 40mm. por 10 unidades. **Art. 14619**
E- Carretel DECO con cinta por unidad. **Art. 14167**
F- Apoyo intermedio DECO III por bolsa. **Art. 14175**
G- Anillos plásticos pasa cordón por 100 unidades. **Art. 14624**
H- Anillos finales para cordón por 50 unidades. **Art. 14626**
I- Eje trebolado de aluminio DECO por metro. **Art. 14165**
J- Planchuela Aluminio, contra peso Romana 4x19 mm. color natural (por 3 metros). **Art. 14606**
K- Cadena Plástica 0,95m. armada. **Art. 9102**
L- Varilla de fibra de vidrio diámetro 4mm. de 0,60m. a 4 m. (por metro). **Art. 14630**

DECORADOR CON CORDÓN (armado a medida según pedido)

Sistema para cortinas Romanas pesadas accionadas con cadena metálica. Facturación mínima 1,00m. por unidad. En caso de requerirse mas varillas se solicitará **art 14630.**
DECORADOR CON CORDÓN (armado a medida y con accesorios) **art. 14152.**

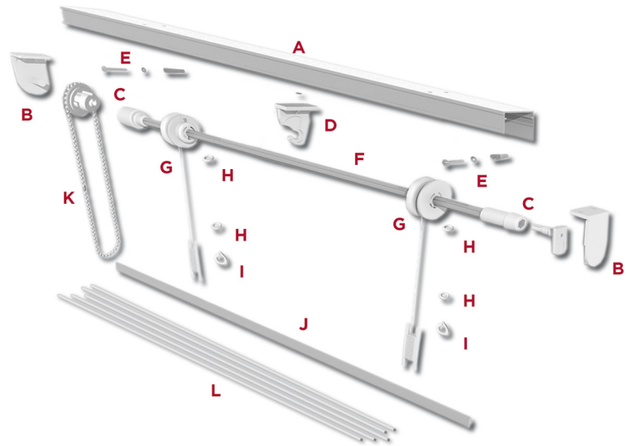

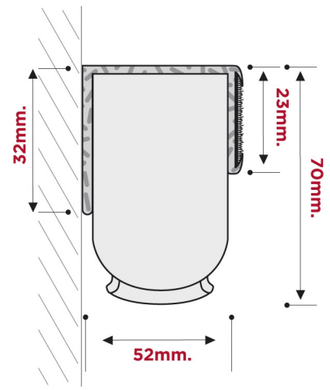

Nro. Art	Descripción:
14152	Sistema **DECORADOR CON CORDÓN** armado a medida con cordón y accesorios. Incluye 5 varillas de fibra de vidrio de 4mm. de diámetro. unidad: metro.

DIMENSIONES:

			Sistema ancho de 0,30 a 1,19m.	Sistema ancho de 1,20 a 1,79m.	Sistema ancho de 1,80 a 3,00m.
Ancho mínimo:	0,30m.	Carreteles de cordón 3,00m.:	2	3	4
Ancho máximo:	3,00m.	Varillas de Fibra de vidrio:	5	5	5
Alto máximo:	3,00m.	Anillos finales:	2	3	4
Sup. máxima:	8,00m2.	Anillos de pase:	10	15	20
		Soporte central de apoyo:	-	-	1

ACCESORIOS POR SEPARADO PARA REPUESTOS:
A- Cabezal DECORADOR con velcro (por metro). **Art. 14610**
B- Juego Soportes DECORADOR por par con terminal fijo **Art. 14161**
C- Juego embrague DECO III/IV con adaptadores para varilla trebolada ambos exremos. **Art. 14168**
D- Soporte intermedio DECORADOR. **Art. 14162**
D- Soporte Universal 40mm. por 20 unidades. **Art. 14619**
E- Tornillo Parker Largo 25,4mm. **Art. 1115**
F- Eje trebolado de aluminio DECO por metro. **Art. 14165**
G- Carretel DECO con cordón. **Art. 14166**
H- Anillos plásticos pasa cordón por 100 unidades. **Art. 14624**
I- Anillos finales para cordón por 50 unidades. **Art. 14626**
J- Planchuela Aluminio, contra peso Romana 4x19 mm. color natural (por 3 metros). **Art. 14606**
K- Cadena Plástica 0,95m. armada. **Art. 9102**
L- Varilla de fibra de vidrio diámetro 4mm. de 0,60m. a 4 m. (por metro). **Art. 14630**

DECORADOR CON CINTA (armado a medida según pedido)

Sistema para cortinas Romanas pesadas accionadas con cadena metálica. Facturación mínima 1,00m. por unidad. En caso de requerirse mas varillas se solicitará **art 14630.**
DECORADOR CON CINTA (armado a medida y con accesorios) **art. 14151.**

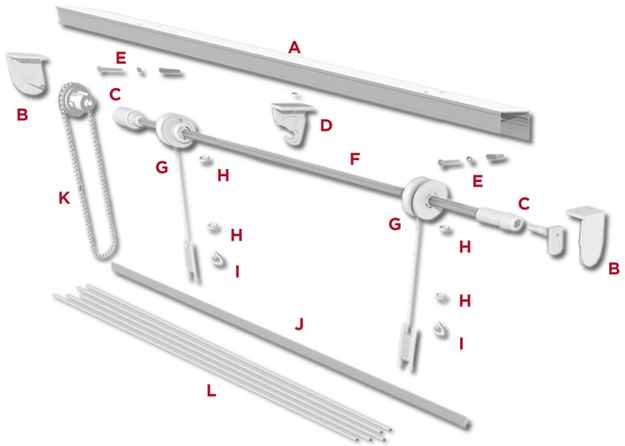

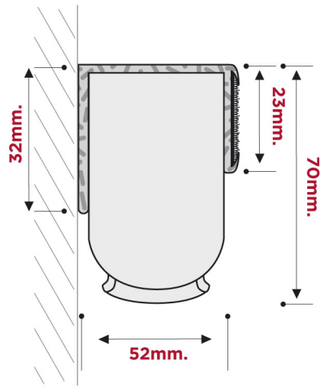

Nro. Art	Descripción:
14151	Sistema **DECORADOR CON CINTA** armado a medida con cinta y accesorios. Incluye 5 varillas de fibra de vidrio de 4mm. de diámetro. unidad: metro.

DIMENSIONES:

			Sistema ancho de 0,30 a 1,19m.	Sistema ancho de 1,20 a 1,79m.	Sistema ancho de 1,80 a 3,00m.
Ancho mínimo:	0,30m.	Carreteles de cinta 3,00m.:	2	3	4
Ancho máximo:	3,00m.	Varillas de Fibra de vidrio:	5	5	5
Alto máximo:	3,00m.	Anillos finales:	2	3	4
Sup. máxima:	8,00m2.	Anillos de pase:	10	15	20
		Soporte central de apoyo:	-	-	1

ACCESORIOS POR SEPARADO PARA REPUESTOS:
A- Cabezal DECORADOR con velcro (por metro). **Art. 14610**
B- Juego Soportes DECORADOR por par con terminal fijo **Art. 14161**
C- Juego embrague DECO III/IV con adaptadores para varilla trebolada ambos exremos. **Art. 14168**
D- Soporte intermedio DECORADOR. **Art. 14162**
D- Soporte Universal 40mm. por 20 unidades. **Art. 14619**
E- Tornillo Parker Largo 25,4mm. **Art. 1115**
F- Eje trebolado de aluminio DECO por metro. **Art. 14165**
G- Carretel DECO con cinta. **Art. 14167**
H- Anillos plásticos pasa cordón por 100 unidades. **Art. 14624**
I- Anillos finales para cordón por 50 unidades. **Art. 14626**
J- Planchuela Aluminio, contra peso Romana 4x19 mm. color natural (por 3 metros). **Art. 14606**
K- Cadena Plástica 0,95m. armada. **Art. 9102**
L- Varilla de fibra de vidrio diámetro 4mm. de 0,60m. a 4 m. (por metro). **Art. 14630**

TELAS DISPONIBLES PARA CORTINAS ROMANAS.

En los muestrarios de telas presentamos los **colores**, **diseños** y **texturas** de cada tela. Además, en estos muestrarios y en la lista de precios, detallamos cuáles son las telas aplicables para cada sistema junto a sus respectivos números de artículos.

TERMINACIÓN NORMAL PARA CORTINAS ROMANAS.

Para obtener una cortina Romana de **altura determinada** cuando la tela que se emplea tiene las **jaretas** incorporadas se obtendrá como la suma de un número entero de **"pasos"** mas un cierto **"ajuste"**. En forma normal, este **"ajuste"** siempre se encontrará en la parte **Superior**.

Por lo tanto, si se colocan cortinas de diferente altura tenga en cuenta lo anterior si quiere que con las cortinas extendidas las **jaretas coincidan**.

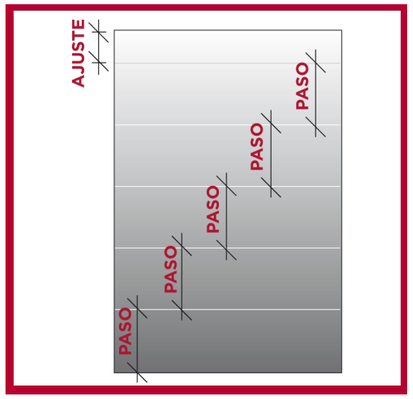

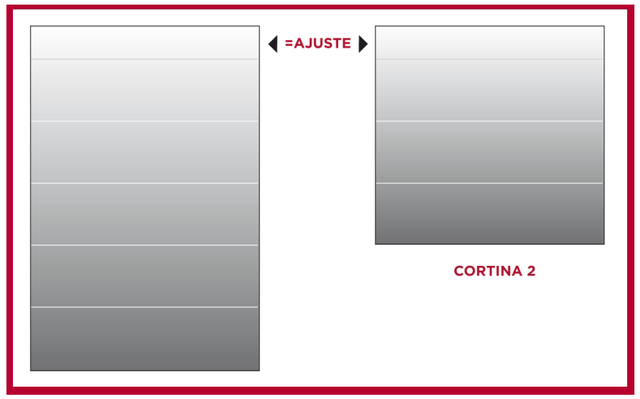

En la siguiente figura la altura de la segunda cortina deberá ser igual a un número entero de pasos mas el mismo ajuste de la primera cortina.